INSTRUKCJA UŻYWANIA

MOBILNY PODNOŚNIK BASENOWY

Ed.06.2015

Autor: **DIGI PROJECT**

Publikacja: Czerwiec 2015

Adres wytwórcy:

DiGi Project

Via A.Moro ,8

46020 PEGOGNAGA

MANTOVA

WŁOCHY

Internet:

www.digiproject.biz

E-mail

info@digiproject.biz

Jakiekolwiek kopiowanie lub modyfikowanie niniejszej instrukcji są zakazane.

Data zakupu:

_____

Niniejszą instrukcję podzielono na 7 części oznaczonych symbolami:

Część A (informacje podstawowe)

Istotne podstawowe informacje służące wstępnemu zapoznaniu się z mobilnym podnośnikiem basenowym **Panda Pool**. Wskazania do użytkowania, opis etykiety oraz ważne informacje dla operatora wyrobu.

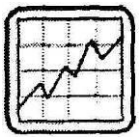

Część B (techniczna specyfikacja)

Ta część zawiera wszystkie parametry techniczne urządzenia w standardowej specyfikacji.

Część C (informacje nt. bezpieczeństwa)

Tu znajdują się wszystkie wiadomości na temat bezpieczeństwa operatora, pasażera i samego urządzenia.

Część D (Operator)

W tej części znajdują się informacje nt. operatora.

Część E (opis elementów sterowania)

Tu znajdziesz opis wszystkich elementów wyposażenia służących do sterowania podnośnikiem.

Część F (instrukcja używania)

Ta część zawiera opis sterowania podnośnikiem.

Część G (konserwacja)

Tu znajduje się opis wszystkich regularnych czynności kontrolnych i konserwacyjnych.

Część H (kupony serwisowe)

Tabela przeglądów i czynności serwisowych.

Spis treści

1 Adresy

2 Spis części

3 Spis tematów

Część A INFORMACJE PODSTAWOWE

A.01 Informacje podstawowe

A.03 Informacje zawarte na tabliczce znamionowej

A.03 Etykiety

A.05 Informacje dla operatora

Część B TECHNICZNA SPECYFIKACJA

B.01 Użytkowanie zgodne z przewidzianym zastosowaniem

B.02 Wyposażenie techniczne

B.02 Gabaryty

B.03 Schematy układów wyrobu

Część C INFORMACJE NT. BEZPIECZEŃSTWA

C.01 Podstawowe wiadomości nt. bezpieczeństwa

C.02 Elementy wyposażenia z zakresu bezpieczeństwa

C.02 Sytuacje zagrożenia

Część D OPERATOR

D.01 Wymagania dot. operatora

D.01 Obowiązki i odpowiedzialność

CZĘŚĆ E OPIS ELEMENTÓW STEROWANIA

E.01 Panel kontrolny

E.01 Elementy sterujące

Część F INSTRUKCJA UŻYWANIA

F.01 Wstęp

F.02 Jazda podnośnikiem

F.03 Transfer pasażera do i z basenu

Część G KONSERWACJA

G.01 Wstęp

G.02 Lista kontrolna

G.02 Pozbycie się i utylizacja zużytego urządzenia

Część H KSIĄŻKA SERWISOWA

H.01 Rozpiska czynności serwisowych

Część A (Informacje podstawowe)

Poniższe symbole zastosowano w celu zasygnalizowania znaczenia zawartych przy nich komunikatów.

INSTRUKCJE

Sygnalizuje użytkownikowi opis zalecanych lub zakazanych czynności.

OSTRZEŻENIE

Sygnalizuje sytuacje, które mogą stanowić zagrożenie dla wyrobu.

NIEBEZPIECZEŃSTWO

Sygnalizuje sytuacje, które stanowią zagrożenie zarówno dla wyrobu, pasażera, jak i operatora oraz osób znajdujących się w pobliżu.

Ten symbol sygnalizuje opis czynności wymagających obecności przynajmniej dwóch osób obsługujących wyrób.

Tabliczka znamionowa wyrobu

Tabliczka znamionowa znajduje się na kolumnie sterowniczej i zawiera nastepujące informacje

1 Nazwę wyrobu (REF)

2 Numer seryjny (SN)

3 Dop. obciążenie w kg (Max capacity KG)

4 Dane wytwórcy

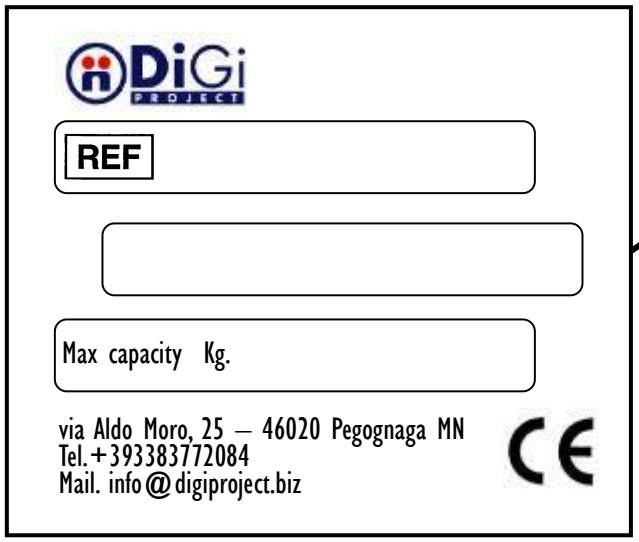

Etykiety

ZAKAZY: Czynności i zachowania zakazane podczas obsługiwania podnośnika.

ZAKAZY!

PODNOŚNIKIEM MOŻE KIEROWAĆ WYŁĄCZNIE OSOBA PRZESZKOLONA

1. **NIGDY NIE KORZYSTAJ Z PODNOŚNIKA NA SYPKIM LUB NIERÓWNYM PODŁOŻU.**
2. **NIGDY NIE KORZYSTAJ Z PODNOŚNIKA NA POCHYŁOŚCIACH O NACHYLENIU PRZEKRACZAJĄCYM 5%**
3. **NIGDY NIE KPORZYSTAJ Z PODNOŚNIKA NA PODWYŻSZENIACH, PODESTACH ITP.**
4. **NIE JEŹDŹ URZĄDZENIEM, JEŚLI SIEDZISKO NIE ZNAJDUJE SIĘ W POZYCJI ZŁOŻONEJ.**
5. **NIGDY NIE SADZAJ, ANI NIE ZSADZEJ PASAŻERA Z FOTELA ZNAJDUJĄCEGO SIĘ W POZYCJI POŚREDNIEJ.**
6. **NIGDY NIE POZOSTAWIAJ BEZ NADZORU PODNOŚNIKA, NA KTÓRYM ZNAJDUJE SIĘ PASAŻER.**
7. **NIGDY NIE SADZAJ, ANI NIE ZSADZEJ PASAŻERA Z FOTELA ZNAJDUJĄCEGO SIĘ W RUCHU.**

NAKAZY: Bardzo ważne informacje o czynnościach obowiązkowych podczas używania wyrobu.

NAKAZY!

UPEWNIJ SIĘ, ŻE PASAŻER TRZYMA SIĘ PODŁOKIETNIKÓW.

ZAPNIJ PAS BEZPIECZEŃSTWA.

WYŁĄCZ URZĄDZENIE KLUCZYKIEM PO ZAKOŃCZENIU OPERACJI.

OSTRZEŻENIA: podstawowe informacje nt bezpiecznego używania wyrobu.

UWAGA!

ZANIM URUCHOMISZ URZĄDZENIE UPEWNIJ SIĘ, ŻE W OBSZARZE JEGO RUCHU NIE MA ŻADNYCH PRZESZKÓD. UWAŻAJ NA RYZYKO UPADKU LUB PRZYGNIECENIA

UPEWNIJ SIĘ ŻE NA TRASIE PRZEJAZDU URZĄDZENIA NIE MA ŻADNYCH POCHYŁOŚCI PODŁOŻA.

UPEWNIJ SIĘ, ŻE ŻADNE OSOBY POSTRONNE NIE ZNAJDUJĄ SIĘ W POBLIŻU DZIAŁAJĄCEGO URZĄDZENIA.

UPEWNIJ SIĘ ŻE PRZEWOŻONA OSOBA ZNAJDUJE SIĘ W STABILNEJ POZYCJI, TRZYMA SIĘ PODŁOKIETNIKÓW ORAZ, ŻE JEST PRZYPIĘTA PASEM BEZPIECZEŃSTWA.
NIGDY NIE DOPUSZCZAJ DO PRZEKROCZENIA DOPUSZCZALNEGO OBCIĄŻENIA PODNOŚNIKA.

ZANIM ROZPOCZNIESZ OPERACJĘ PODNOSZENIA PASAŻERA Z WODY UPEWNIJ SIĘ, ŻE ZNAJDUJE SIĘ ON W STABILNEJ POZYCJI ORAZ, ŻE JEST PRZYPIĘTY PASEM BEZPIECZEŃSTWA.

PO ZAKOŃCZENIU RUCHU RAMIENIA (PODNOSZENIA LUB OPUSZCZANIA) WYŁĄCZ ZASILANIE PRZEKRĘCAJĄC KLUCZYK.

Informacje dla użytkownika

Firma DIGI PROJECT jest WYTWÓRCĄ wyrobu opisanego w niniejszej instrukcji. Niniejsza instrukcja została wydana zgodnie z dyrektywą w sprawie wyrobów medycznych 2017/745 z późniejszymi zmianami.

UWAGA:

Użytkownik musi zapoznać się z następującymi informacjami nt. zakresu odpowiedzialności:

Odpowiedzialność wytwórcy

ponosi odpowiedzialność za sposób zaprojektowania oraz wykonania wyrobu oraz za opis sposobu użytkowania zamieszczony w Części B.

INSTRUKCJA:

Upewnij się, że następujące elementy znajdują się wraz z dostarczonym urządzeniem

- Tabliczka znamionowa z symbolem CE.
- Etykiety informacyjne w języku kraju użytkowania.
- Instrukcja użytkowania.

.

UWAGA:

Parametry techniczne, etykiety, oznaczenia i pozostałe informacje powiązane z wyrobem znajdujące się w niniejszej instrukcji odnoszą się do dopuszczalnych możliwości użytkowych wyrobu w jego oryginalnym stanie po wyprodukowaniu go przez wytwórcę.

Dokonywanie jakichkolwiek zmian i przeróbek wyrobu, wymiana oryginalnych części na zastępcze, demontaż osłon i obudów ochronnych itp. jest zakazane oraz powoduje utratę gwarancji i znaku CE.

Konserwacja wyrobu musi być wykonywana wg wskazówek i z częstotliwością opisanymi w sekcji G niniejszej instrukcji.

Obowiązki i odpowiedzialność operatora wyrobu

Obowiązki operatora:

Zadania i obowiązki użytkownika dotyczą bezpiecznej obsługi wyrobu, poczynając od włączenia obwodów elektrycznych, poprzez operowanie i sterowanie, aż po kwestię konserwacji i dbałości o produkt.

Użytkownik zobowiązany jest zapoznać się z informacjami dot. bezpieczeństwa i zabezpieczeniami wyrobu. Musi on także znać wszystkie elementy sterujące i przełączniki znajdujące się na wyrobie.

Odpowiedzialność operatora

Użytkownik ponosi bezpośrednią odpowiedzialność za prawidłowe użytkowanie i sterowanie wyrobem, za jego właściwą konserwację i **za wszelkie czynności związane z używaniem produktu** i obowiązkami opisanymi powyżej.

CZĘŚĆ **B (DZIAŁANIE I DANE TECHNICZNE)**

Używanie zgodne z przewidzianym przez wytwórcę

Mobilny podnośnik dla pływalni zaprojektowany został w zgodności z zapisami norm dotyczących wytrzymałości i odporności na obciążenia.

Mobilny podnośnik dla pływalni zaprojektowany został w zgodności z zapisami norm odpowiednich norm zharmonizowanych.

Mobilny podnośnik przeznaczony jest do użytkowania w transporcie osób niepełnosprawnych na pływalniach i basenach, a dokładnie umożliwia osobom niepełnosprawnym (z pomocą operatora wyrobu) dostanie się do wody i wydostanie z niej. Operator, będący użytkownikiem wyrobu musi w trakcie jego używania i sterowania przestrzegać zapisów niniejszej instrukcji.

Jakiekolwiek użycie wyrobu inne, niż opisane powyżej jest zakazane.

Parametry techniczne

Maksymalne dopuszczalne obciążenie siedziska podnośnika	150 kg (150 daN)
Max. zakres ruchu (podnoszenie / opuszczanie)	1500 mm
Wymiary wyrobu w pozycji złożonej:	
Wysokość	1430 mm
Szerokość	660 mm
Długość	1640 mm
Wymiary wyrobu w pozycji roboczej:	
Maks. wysokość	2465 mm
Szerokość	660 mm
Maks. długość	2410 mm
Masa wyrobu gotowego do użycia	260 daN
Czas opuszczania obciążonego siedziska	25 sec.
Czas podnoszenia obciążonego siedziska	18 sec.
Dostępne prędkości transferu	2
Zakres obrotu	200°

Sterujący system elektro-hydrauliczny zasilany prądem stałym 24 V

Silnik napędowy zasilany prądem stałym 24 V

Wbudowana ładowarka automatyczna

Wydajność akumulatora: 100 cykli (opuszczenie/podniesienie)

Rama ze stali ocynkowanej, malowanej proszkowo

Wyposażenie opcjonalne

Pilot do zdalnej kontroli podnoszenia i opuszczania siedziska

Zestaw mocujący urządzenia trwale do podłoża

GABARYTY (w milimetrach)

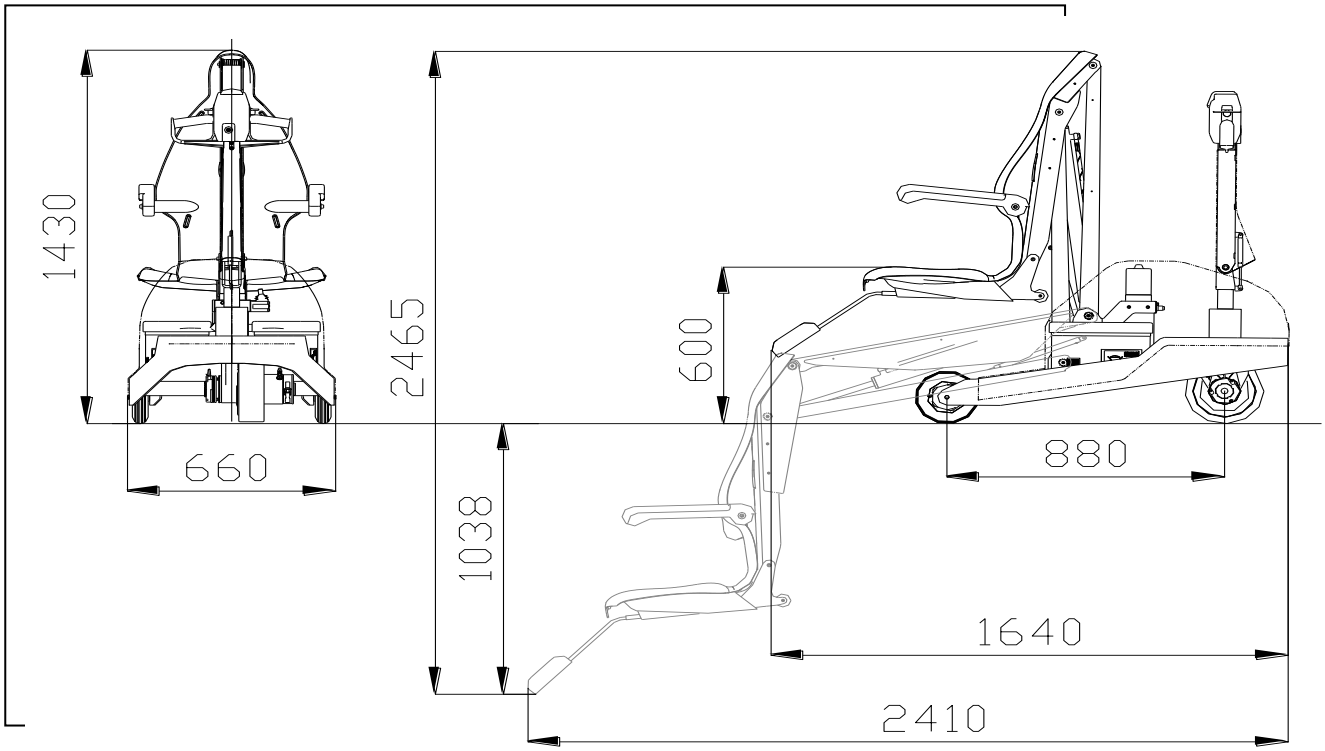

Schemat elektryczny urządzenia

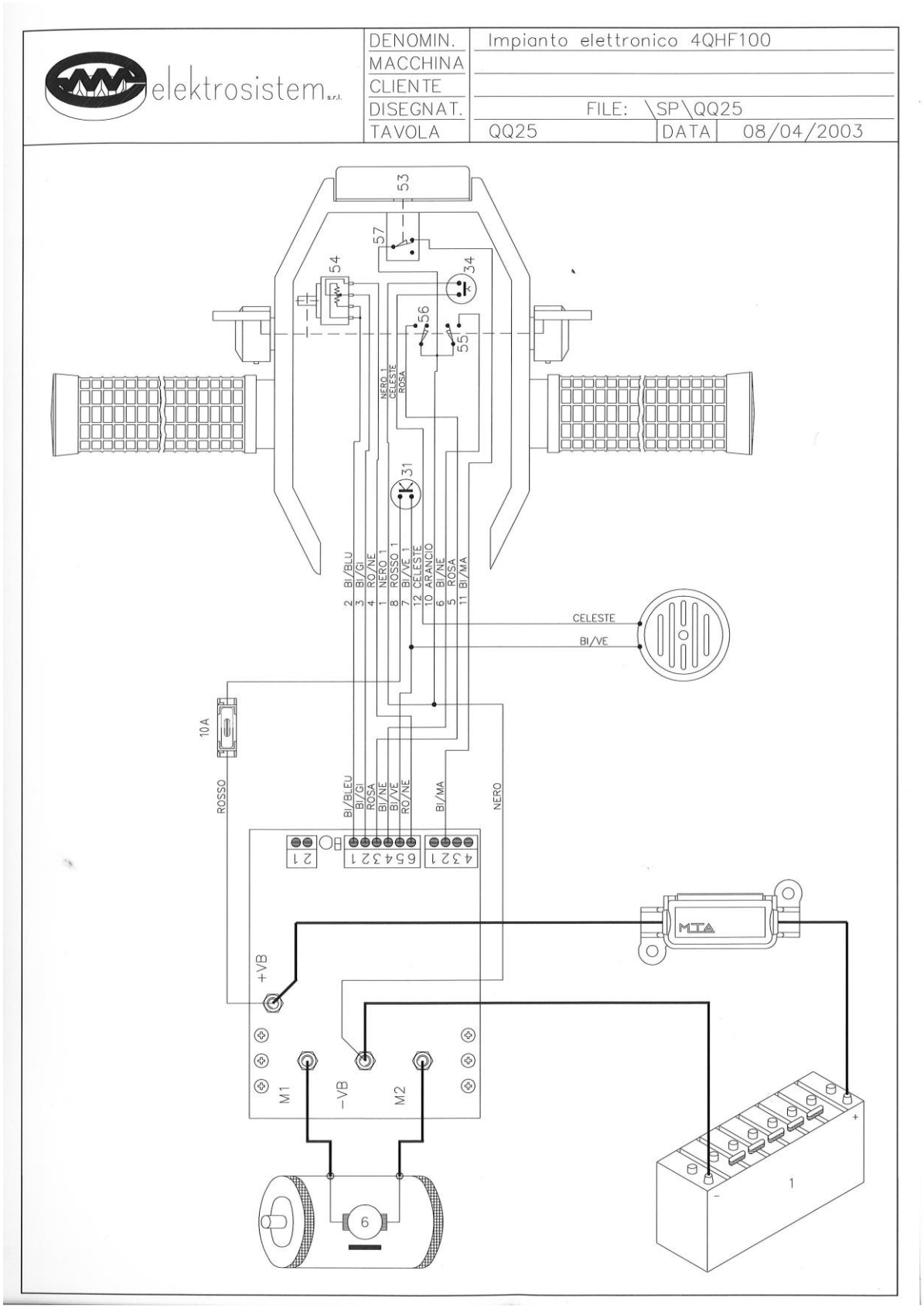

Schemat hydrauliczny urządzenia

Applicazioni speciali
Special application
Sonder anwendug

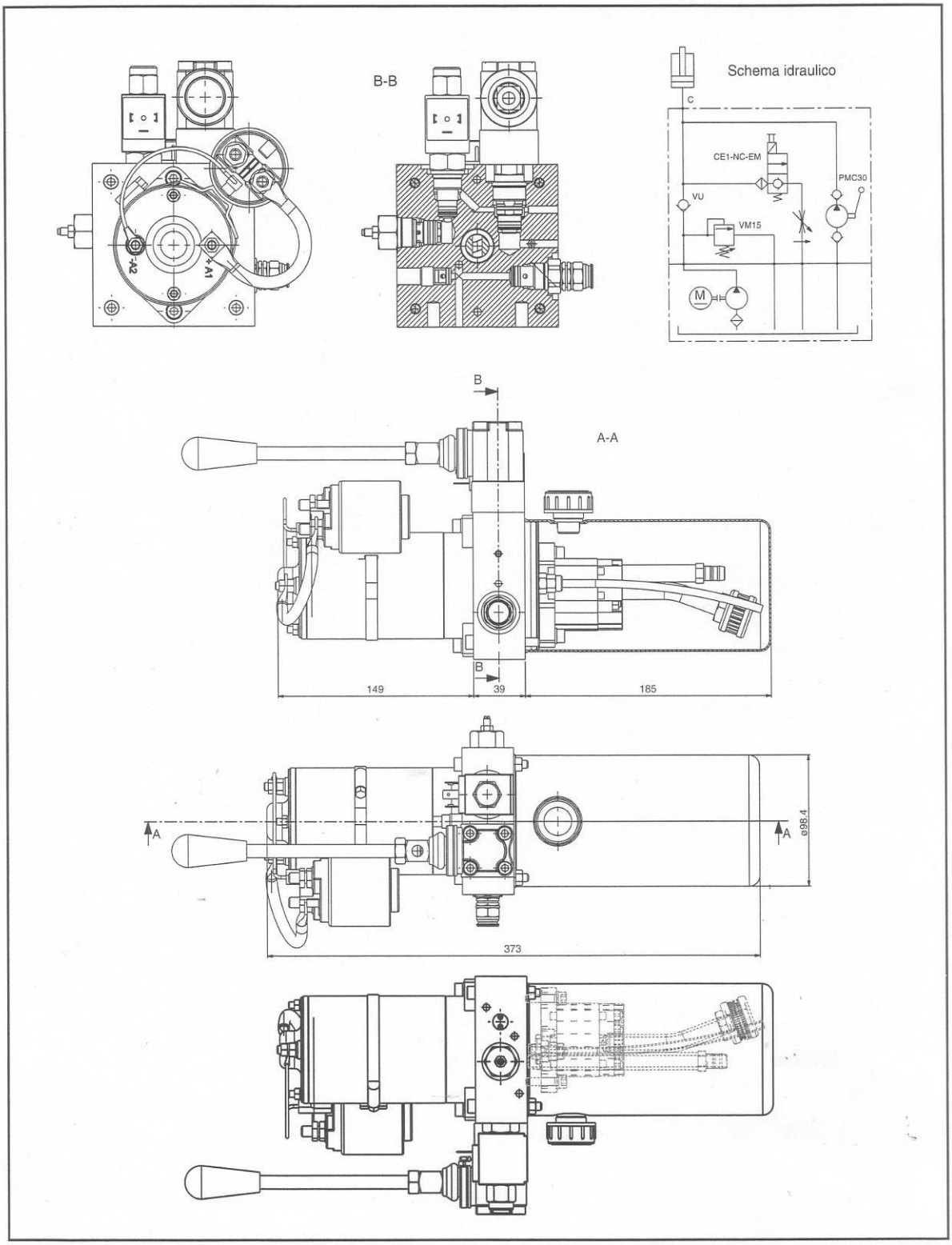

Part **C (ZALECENIA I UWAGI DOT. BEZPIECZEŃSTWA)**

Podstawowe zasady bezpieczeństwa

- Operator powinien doskonale znać instrukcję obsługi podnośnika oraz odpowiada on za prawidłowe funkcjonowanie wyrobu.
- W razie jakichkolwiek wątpliwości, co do sposobu obsługi podnośnika, zapoznaj się ponownie z właściwym fragmentem instrukcji.
- Ręczną obsługą pompy może wykonywać tylko autoryzowany i przeszkolony personel.
- Nigdy nie jeźdź podnośnikiem po nierównych nawierzchniach ani na stromych pochyłościach.
- Nie używaj podnośnika do przewożenia osób o nieznanej wadze mogącej przekraczać dopuszczalne obciążenie wyrobu.
- Podnośnik przeznaczony jest wyłącznie do transportu osób.
- Przemieszczanie osób z wózków inwalidzkich na podnośnik lub z powrotem dopuszczalne jest tylko po upewnieniu się, że wózek inwalidzki jest prawidłowo unieruchomiony
- Zanim rozpoczniesz jazdę podnośnika upewnij się, że ramię z fotelem jest całkowicie złożone.
- Zanim rozpoczniesz użytkowanie upewnij się, że pasażer siedzi stabilnie na fotrlu oraz, że jest przypięty pasem bezpieczeństwa.

Elementy wyposażenia z zakresu bezpieczeństwa

Czujnik podłoża na podczerwień

Urządzenie wyposażono w Czujnik podłoża. Czujnik zwalnia możliwość ruchu urządzenia. Powstrzymuje on ruch do przodu i zezwala wyłącznie ruch do tyłu, kiedy wyczuje, że podłoże się kończy.

Czujnik powoduje zatrzymanie podnośnika o ok. 100 mm od krawędzi basenu.

Nie próbuj zmieniać ustawienia czujnika podłoża. (Tylko upoważniony personel)

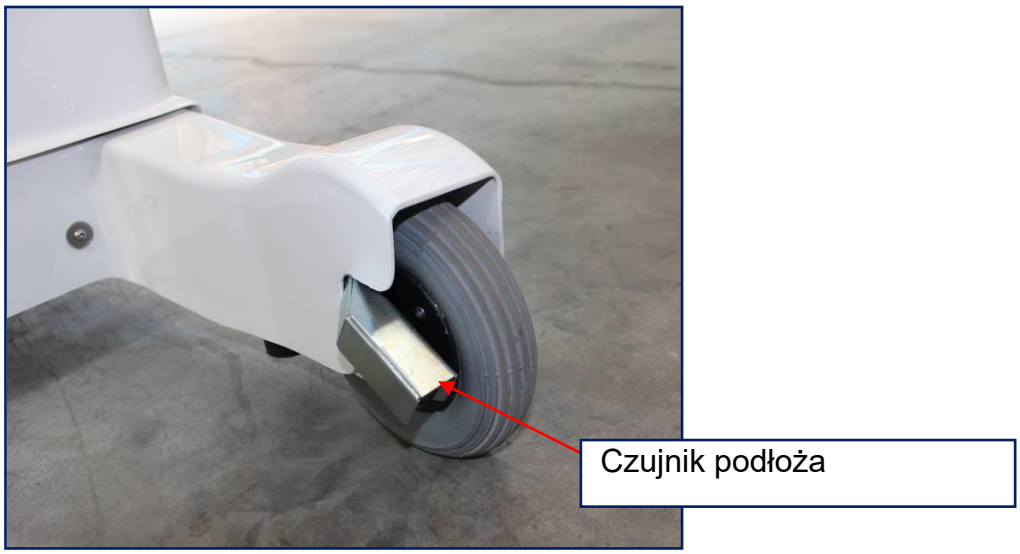

Hamulce zabezpieczające

2 blokady zabezpieczające znajdują się za kołami (patrz zdjęcie) aby w razie zagrożenia zatrzymać toczenie podnośnika do przodu . Jeśli koła wpadną we wgłębienie, blokady dotkną podłoża i aktywują mikroprzekaźnik elektryczny, który wyłączy napęd i powstrzyma toczenie podnośnika. Ruch do tyłu jest zawsze możliwy. Ponadto nacisk nawet jednej blokady uruchamia funkcję zatrzymującą.

System zapobiegający przygnieceniu

Kolumna kierownicza wyposażona jest w specjalny przycisk (patrz zdjęcie). W przypadku jazdy do tyłu operator może nie zauważyć przeszkody i znaleźć się pomiędzy nią, a jadącym urządzeniem. Kiedy kolumna kierownicza dotknie ciała operatora, wówczas system zapobiegający przygnieceniu zostanie aktywowany. Urządzenie zatrzyma się i ruszy w przeciwnym kierunku, aby uwolnić operatora. Ruch służący wyswobodzeniu operatora odbywa się na dystansie jedynie kilku centymetrów.

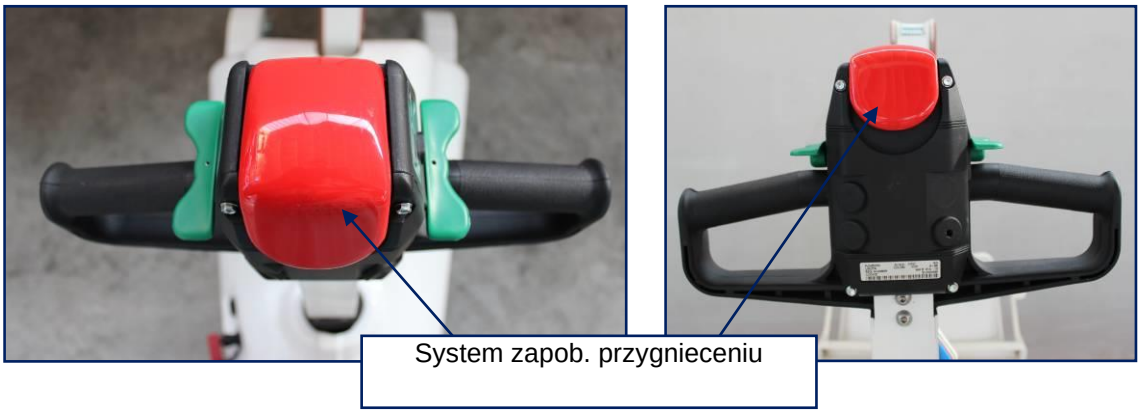

Operowanie urządzeniem jest możliwe, kiedy kolumna kierownicza jest nachylona

Kolumna kierownicza aktywuje wszelkie operacje związane z wyrobem. Funkcje są aktywne wyłącznie, kiedy kolumna znajduje się w pozycji nachylonej. Kiedy kolumna ustawiona jest w pozycji pionowej żadne funkcje podnośnika nie są aktywne.

Przycisk bezpieczeństwa

W dolnej części panelu sterowniczego znajduje się czerwony przycisk w kształcie grzybka, który służy do nagłego, mechanicznego wyłączenia podnośnika. PO wciśnięciu tego przycisku urządzenie wyłącza się całkowicie. Nie wolno zwlniac/zresetować tego przycisku dopóki przyczyna jego aktywacji nie została usunięta. Restart tego przycisku musi być celowy, nie może być przypadkowy.

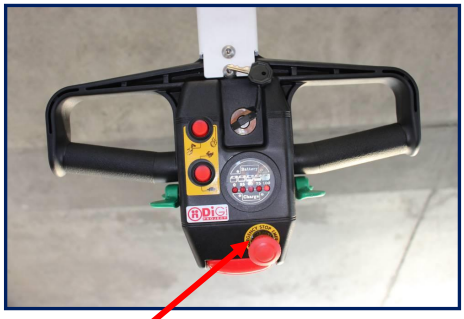

A

Przycisk bezpieczeństwa

Ręczne podnoszenie i opuszczanie w nagłych wypadkach

W przypadku awarii systemu hydraulicznego możliwe jest podniesienie siedziska przy użyciu pompy ręcznej. Pompę tę obsługuje się przy użyciu dźwigni znajdującej się z prawej strony korpusu urządzenia (patrz zdjęcie). Dzięki tej pompie można wpompować olej do hydraulicznego siłownika, który obsługuje podnoszenie siedziska. Do ręcznego opuszczenia siedziska w przypadku utraty zasilania służy specjalny zawór (patrz zdjęcie).

Po przeprowadzeniu ręcznego podnoszenia lub opuszczania **urządzenie powinno być przejrzane przez autoryzowany serwis.**

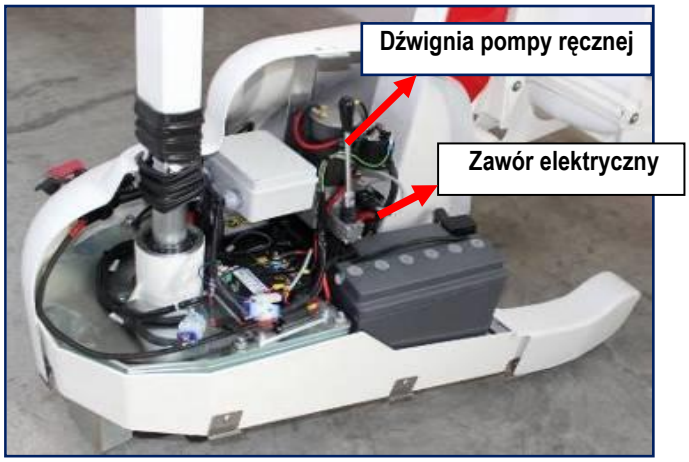

Jazda podnośnikiem w nagłych wypadkach

W przypadku braku zasilania urządzenie się zatrzymuje. Możliwe jest pchanie ręczne po dezaktywowaniu silnika. W tym celu należy pociągnąć dźwignię jak pokazano na zdjęciu.

CZĘŚĆ **D (OPERATOR)**

Niezbędne kwalifikacje

Użytkownik podnośnika basenowego zobowiązany jest bardzo dokładnie zapoznać się z wszelkimi szczegółami obsługi wyrobu. Musi też on spełniać następujące wymagania:

Wymagania fizyczne

Dobry wzrok, słuch, koordynacja ruchów, zdolność do fizycznego uniesienia wszelkich obowiązków wynikających z obsługi urządzenia. Brak jakichkolwiek schorzeń, czy kontuzji powodujących choćby częściową utratę pełnej sprawności fizycznej. Trzeźwość. Brak schorzeń powiązanych z nadużywaniem substancji odurzających.

Wymagania mentalne

Zdolność do zrozumienia i przestrzegania wszystkich wymagań, ostrzeżeń, zaleceń, nakazów i zakazów dot. obsługi podnośnika. Zdolność do zachowania koncentracji i ostrożności niezbędnej, aby odpowiedzialnie wykonywać pracę związaną z bezpiecznym transportem osób niepełnosprawnych. Na przykład, jeśli basen jest bardzo zatłoczony, korzystanie z podnośnika bez pomocy innych członków personelu może być niebezpieczne.

Wymagania emocjonalne

Użytkownik musi być osobą opanowaną, aby radzić sobie ze stresem i pomagać w tym pasażerom podnośnika w trakcie przebiegu całej operacji przewozu „do” lub „z” basenu.

Trening / praktyka

Niniejsza instrukcja musi być bardzo uważnie przeczytana przez użytkownika. Konieczne jest dokładne zapoznanie się z wszelkimi ostrzeżeniami, etykietami, schematami działania i opisami elementów sterujących. Zanim rozpocznie się regularne użytkowanie podnośnika, należy precyzyjnie zaznajomić się z wyrobem i wszystkimi jego elementami, a także przeprowadzić kilka treningów. Polegają one na wykonaniu pełnego cyklu użytkowego (jazda, hamowanie, unieruchamianie, opuszczanie, podnoszenie) bez obciążenia (bez pasażera). Następnie należy powtórzyć trening z osobą w pełni sprawną (dublerem) w roli pasażera.

Obowiązki i odpowiedzialność

Obowiązki Obowiązki i zadania użytkownika podczas obsługi wyrobu zaczynają się od włączenia zasilania, poprzez operowanie funkcjami urządzenia (jazda, hamowanie, podnoszenie, opuszczanie itp.) aż
po czynności konserwacyjne.

Użytkownik musi znać wszelkie zasady i elementy z zakresu bezpieczeństwa dotyczące obsługi wyrobu oraz prawidłowo obsługiwać elementy sterujące podnośnikiem.

Odpowiedzialność

Użytkownik odpowiada za prawidłowe funkcjonowanie i prawidłową obsługę podnośnika, za jego konserwację, za bezpieczeństwo przewożonych osób, i za wszystkie inne czynności powiązane z użytkowaniem wyrobu.

CZĘŚĆ **E (OPIS ELEMENTÓW STERUJĄCYCH)**

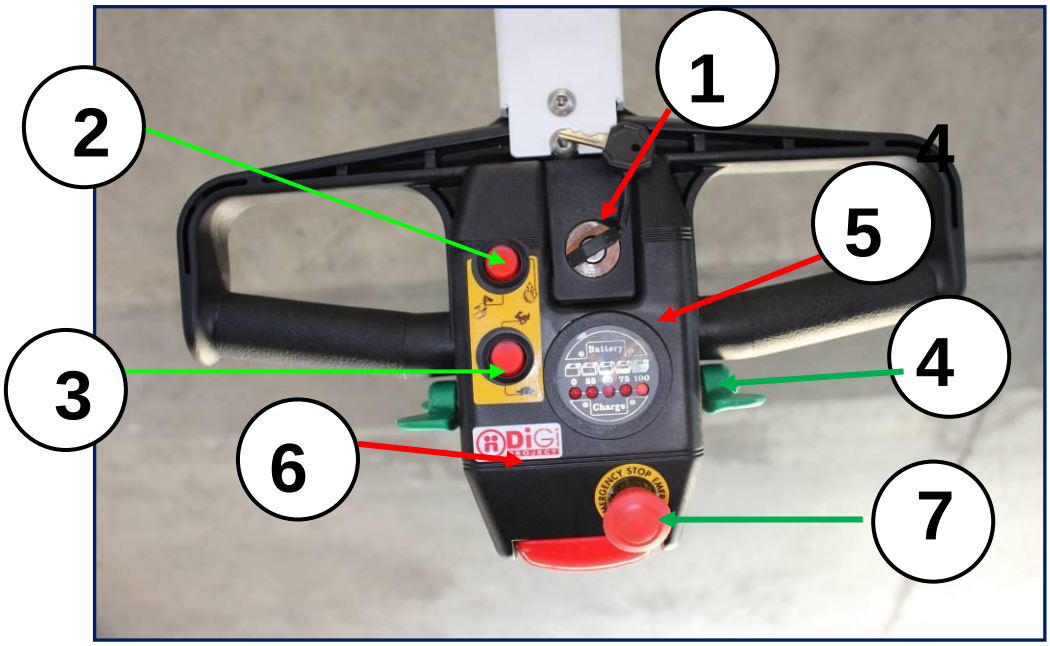

GŁÓWNY PANEL KONTROLNY

Elementy sterowania ruchem wyrobu

W tej sekcji znajdziesz opisy elementów sterujących umożliwiających obsługę podnośnika.

1) Kluczyk i stacyjka zasilania

Służą do włączania i wyłączania podnośnika. Uruchomisz podnośnik przekręcając kluczyk w prawo. Wówczas zaświecą się diody wskaźnika stanu naładowania akumulatorów (nr 5 na zdjęciu). Przekręcając kluczyk w lewo wyłączysz urządzenie.

UWAGA! Zawsze wyłączaj podnośnik i wyjmuj kluczyk ze stacyjki, jeśli pozostawiasz wyrób bez nadzoru.

2) Przełącznik wyboru funkcji jazdy/podnoszenia/opuszczania

Znajduje się po lewej stronie tablicy przyrządów. Oznaczony jest ikonkami pokazującymi jazdę lub podnoszenie i opuszczanie siedziska.

3) Przełącznik wyboru prędkości ruchu - wolnej lub szybkiej

Znajduje się po lewej stronie tablicy przyrządów. Ten przycisk umożliwia wybór prędkości działania podnośnika. Odpowiednie ikonki pozwalają na zidentyfikowanie wybranej prędkości

4) Dźwignia w kształcie motylka do kontroli ruchu podnośnika

Tą dźwignią aktywuje się jazdę, podnoszenie lub opuszczanie siedziska w zależności od funkcji wybranej przy użyciu przełącznika nr 2. Dźwignia ta znajduje się po obu stronach kolumny kierowniczej, więc może być obsługiwana lewą lub prawą ręką. Dźwignia ta

wyposażona jest w mechanizm sprężynujący, który powoduje, że wraca ona do swojej neutralnej pozycji w momencie zwolnienia nacisku na nią.

Kontrola prędkości jazdy odbywa się proporcjonalnie do stopnia nacisku na dźwignię. Symbol wskazujący kierunek ruchu znajduje się w pobliżu dźwigni.

5) Wskaźnik poziomu naładowania akumulatora

Znajduje się pośrodku panelu kontrolnego. Wyposażony jest w 5 diod sygnalizujących ilość energii w akumulatorze w przedziale od 0% do 100%

6) System zapobiegający przygnieceniu

System uruchamia duży, czerwony przycisk znajdujący się na szczycie kolumny sterowniczej. Przycisk ten nie służy świadomej obsłudze, a uruchamiany jest samoczynnie w przypadku zagrożenia przygnieceniem operatora między podnośnikiem, a przeszkodą. Kiedy się aktywuje, urządzenie zatrzymuje się i cofa o kilka cm w przeciwnym kierunku.

7) Przycisk awaryjnego wyłączenia

Czerwony przycisk w kształcie grzybka z żółtą obręczą. W przypadku zagrożenia wciśnij ten przycisk, aby całkowicie i natychmiast wyłączyć podnośnik. Aby dezaktywować działanie przycisku musisz przekręcić go w kierunku zgodnym z ruchem wskazówek zegara.

Ładowanie akumulatora

Wyłącz podnośnik przekręcając kluczyk w stacyjce (1) w lewo i naciśnij przycisk awaryjny (7) . Następnie podłącz kabel ładowarki do gniazda, które znajduje się na lewej stronie obudowy urządzenia. Podłącz ładowarkę do gniazda zasilania. Akumulator należy ładować co najmniej 12 godzin, przynajmniej raz na tydzień, nawet jeśli podnośnik nie był w tym czasie używany. Akumulator musi być ładowany za każdym razem, gdy wskaźnik poziomu energii wskazuje poziom naładowania poniżej 25%. Wskazania wskaźnika stopnia naładowania:

- Czerwona dioda: Akumulator rozładowany
- Żółta i zielona dioda świecą: Akumulator w trakcie ładowania
- Zielona dioda: Akumulator naładowany

Opcjonalnie:

Pilot zdalnego sterowania

Funkcje opuszczania i podnoszenia siedziska mogą być sterowane przy użyciu pilota, który podłącza się do urządzenia przy użyciu kabla. Gniazdo podłączania pilota znajduje się na lewej stronie obudowy urządzenia. Pilot działa tylko, jeśli kolumna sterownicza ustawiona jest w pozycji pionowej.

Zestaw do mocowania podnośnika do podłoża

Zestaw składa się z uchwytu w kształcie litery L oraz z odpowiednich wkrętów pozwalających przymocować uchwyt do podnośnika i do podłoża.

CZĘŚĆ **F (OPIS UŻYTKOWANIA)**

Wstęp

Ta część opisuje sposób bezpiecznego operowania i sterowania podnośnikiem.

NIEBEZPIECZEŃSTWO: NIEBEZPIECZEŃSTWO: Używaj urządzenia wyłącznie na płaskich, poziomych i utwardzonych nawierzchniach.

UWAGA: Przed każdym użyciem sprawdzaj działanie elementów wyposażenia z zakresu bezpieczeństwa.

UWAGA: Nigdy nie zostawiaj podnośnika bez nadzoru, z kluczykiem w stacyjce.

Przemieszczanie (jazda) podnośnikiem basenowym

Operator powinien stać wyprostowany przed kolumną sterowniczą.

Podnośnik jest urządzeniem samojezdnym dzięki silnikowi elektrycznemu napędzającemu koła. Aby kontrolować jazdę podnośnika operator musi wykonać w odpowiedniej kolejności następujące czynności:

a) pochyl i opuść kolumnę sterowniczą ku sobie;
b) wybierz tryb jazdy przełącznikiem nr 2 (patrz rysunek 2 , Część E) ;
c) przekręć zieloną dźwigienkę w kształcie motylka znajdującą się na boku kolumny sterowniczej ; wybrany kierunek jazdy wskazują ikonki znajdujące się obok dźwigni.

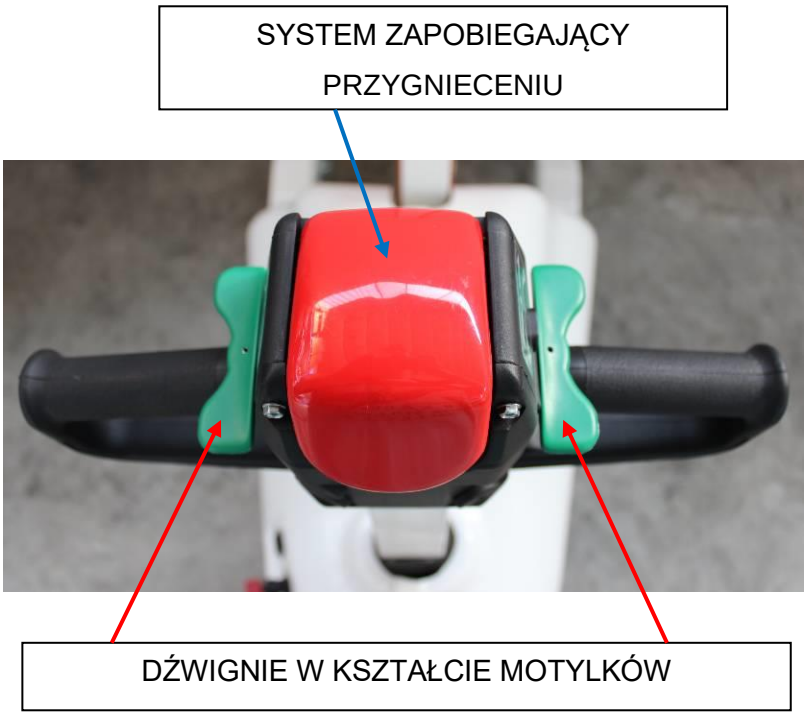

Transfer pasażera do basenu

Transfer pasażera polega na dwóch operacjach: opuszczaniu ruchomego ramienia z fotelem do wody oraz na podnoszeniu go z basenu, do góry. Aby zachować zasady bezpieczeństwa konieczne jest wykonanie wszystkich poniższych czynności w określonej kolejności.

Krok 1: Zatrzymaj podnośnik przed krawędzią basenu tak, aby przednie koła znajdowały się tuż przy krawędzi, ale nie przejechały jej. (**zalecamy zatrzymanie przednich kół przynajmniej 10cm. od krawędzi basenu**).

Uwaga: wstrzymaj jazdę do przodu na ok. 1 metr od krawędzi i przełącz prędkość na wolną (żółwik) przy użyciu przełącznika nr 3 (patrz zdjęcie nr 3, Część E), i ostrożnie podjeżdżaj podnośnikiem do krawędzi basenu. Wyrób wyposażony jest w automatyczny czujnik krawędzi **(ten system zabezpieczający działa wyłącznie wtedy, gdy operator sam nie zatrzyma w odpowiednim momencie podnośnika).**

Urządzenie zatrzymuje się o ok. 10 cm od krawędzi basenu. W takim ustawieniu możliwa jest jazda wyłącznie do tyłu. Podnośnik wyposażony jest w hamulec elektromagnetyczny. Hamulec samoczynnie załącza się za każdym razem, gdy urządzenie się zatrzymuje.

Krok 2: Zwolnij dźwigienkę w kształcie motylka. (patrz zdjęcie nr 4, część E)

Krok 3: Wybierz tryb podnoszenia/opuszczania siedziska przy użyciu przełącznika nr 2 (patrz rysunek nr 2, część E)

Krok 4: Aktywuj ruch ramienia z siedziskiem przy użyciu dźwigni w kształcie motylka: wybrany kierunek ruchu oznaczony jest ikonkami umieszczonymi przy dźwigni. Utrzymuj dźwignię w pozycji włączonej przez cały czas potrzebny do zakończenia ruchu ramienia z siedziskiem. Ruch zostanie zatrzymany, jeśli zwolnisz dźwignię w jego trakcie. Ramię zatrzyma się automatycznie po całkowitym opuszczeniu. Zwolnij dźwigienkę w kształcie motylka. (patrz zdjęcie nr 4, część E)

Krok 5: Do wykonania tej czynności niezbędna jest obecność drugiej osoby – użytkownika – która wejdzie do basenu, odepnie pas zabezpieczający pasażera i pomoże osobie niepełnosprawnej zsiąść z fotela do wody.

Transfer pasażera do basenu

Krok 6: Upewnij się, że przełącznik nr 2 (patrz rysunek nr 2, część E) jest w trybie podnoszenia/opuszczania siedziska.

Krok 7: Nachyl kolumnę sterowniczą ku sobie, aktywuj ruch ramienia z siedziskiem przy użyciu dźwigni w kształcie motylka(patrz zdjęcie nr 4, część E). Wybrany kierunek ruchu oznaczony jest ikonkami umieszczonymi przy dźwigni.

Krok 8: Utrzymuj dźwignię w pozycji włączonej przez cały czas potrzebny do zakończenia ruchu ramienia z siedziskiem. Ruch zostanie zatrzymany, jeśli zwolnisz dźwignię w jego trakcie. Ramię zatrzyma się automatycznie po całkowitym podniesieniu.

Krok 9: Zwolnij dźwigienkę w kształcie motylka. (patrz zdjęcie nr 4, część E);

Krok 10: Wybierz tryb jazdy przełącznikiem nr 2 (patrz rysunek 2 , Część E);

Krok 11 : Upewnij się, że przełącznik nr 3 (patrz rysunek 3 , Część E) znajduje się w trybie wolnym (żółwik);

Krok 12 : Naciśnij dźwignię w kształcie motylka, aby ruszyć do tyłu.

Krok 13 : kiedy podnośnik znajdzie się w odległości od basenu ustaw go tak, aby móc jechać do przodu. Odprowadź podnośnik do miejsca jego postoju.

.

CZĘŚĆ G (KONSERWACJA)

Wstęp

Wszystkie czynności konserwacyjne wyrobu, dokonane zarówno przez użytkownika, jak i przez autoryzowany punkt serwisowy muszą być wpisane do książki serwisowej. Podczas wykonywania konserwacji podnośnika kluczyk musi być wyjęty ze stacyjki.

Urządzenia **nie wolno** myć przy użyciu myjek wysokociśnieniowych; należy używać miękkiej ściereczki lub gąbki i nieżrących środków myjących.

Myjki wysokociśnieniowe mogą spowodować uszkodzenia okablowania i komponentów elektrycznych oraz elektronicznych.

Wszystkie części podnośnika zostały zabezpieczone przeciw korozji. Niezależnie od tego ważnym jest, aby regularnie stan techniczny wszystkich elementów oraz, aby nanosić nową warstwę antykorozyjną w razie potrzeby.

Lista kontrolna

Poniższa lista opisuje wszystkie niezbędne czynności konserwacyjne, konieczne do utrzymania wyrobu w dobrym stanie technicznym:

Po 6 miesiącach od rozpoczęcia użytkowania

- Kontrola trzpieni, przegubów i zawiasów.
- Kontrola punktów mocujących pasa bezpieczeństwa.
- Kontrola złączy elektrycznych i okablowania.
- Kontrola poziomu oleju .
- Kontrola złączy systemu hydraulicznego. W razie wycieku należy wymienić uszczelkę.

Co 12 miesięcy

- Kontrola siłowników olejowych.
- Kontrola systemu hydraulicznego i urządzeń z zabezpieczających.
- Kontrola ramy jezdnej.
- Kontrola / wymiana etykiet ostrzegawczych.
- Kontrola przegubów i zawiasów.
- Kontrola punktów mocujących pasa bezpieczeństwa.
- Kontrola złączy elektrycznych.

Wszystkie elementy z zakresu bezpieczeństwa, urządzenia sterujące i elementy mechaniczne muszą zostać dokładnie skontrolowane przez profesjonalnego serwisanta, jeśli wyrób nie był używany przez 3 miesiące lub dłużej.

Pozbywanie się zużytego urządzenia

Podnośnika nie wolno usuwać wraz ze zwykłymi odpadami bytowymi. Musi on, zgodnie z prawem, zostać dostarczony do profesjonalnego punktu odbioru zużytego sprzętu elektrycznego.

CZĘŚĆ H (KSIĄŻKA SERWISOWA)

W poniższe tabele należy obowiązkowo wpisywać wszystkie czynności konserwacyjne i naprawcze dokonane zarówno przez użytkownika, jak i przez autoryzowany serwis. Wszystkie wpisy muszą być opatrzone datą dokonania czynności i podpisem osoby odpowiedzialnej za jej wykonanie.

po 6 miesiącach użytkowania	**data**	**podpis**

po 12 miesiącach użytkowania	**data**	**podpis**

po 18 miesiącach użytkowania	**data**	**podpis**

po 24 miesiącach użytkowania	data	podpis

po 30 miesiącach użytkowania	data	podpis

po 36 miesiącach użytkowania	data	podpis

po 42 miesiącach użytkowania	data	podpis

po 48 miesiącach użytkowania	data	podpis